Kort 45
Spørgsmål 85

Selvopretning, herunder indflydelsen fra styreboltens sidehældning

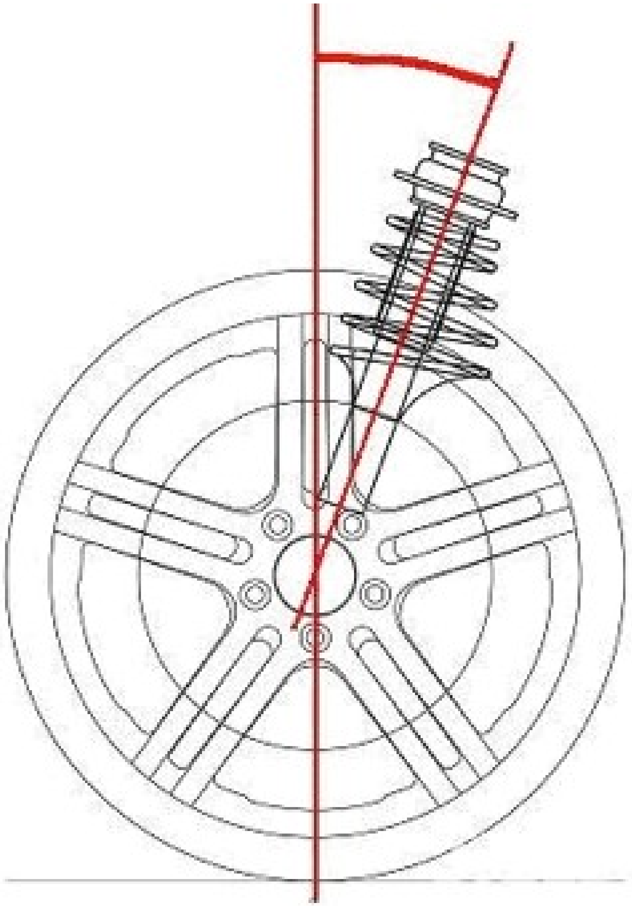

Kort 45
Spørgsmål 186

Færdselslovens bestemmelser om kontrol af køretøjer

§

Kort 45
Spørgsmål 93

Princippet i tromlebremsers og skivebremsers funktion

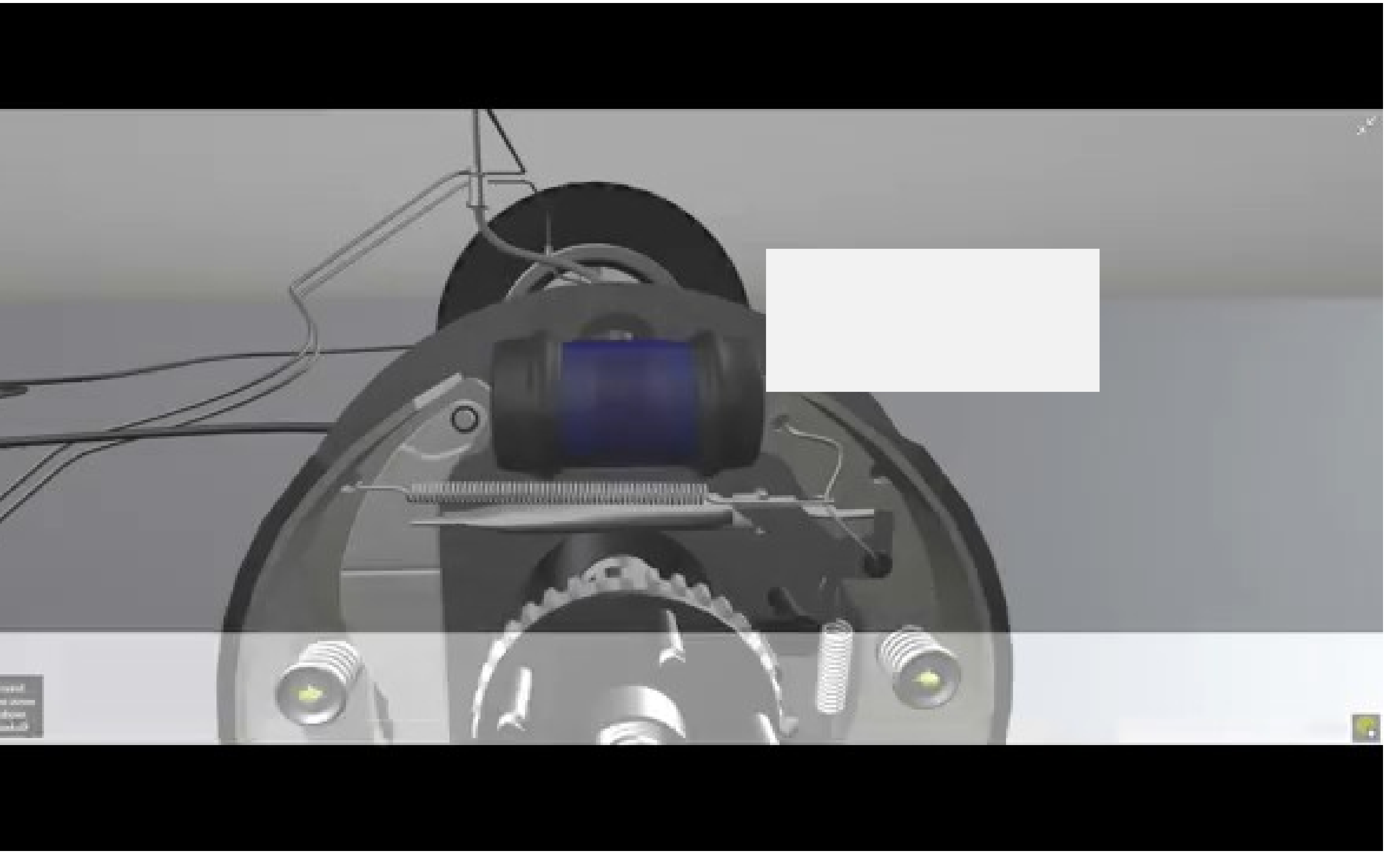

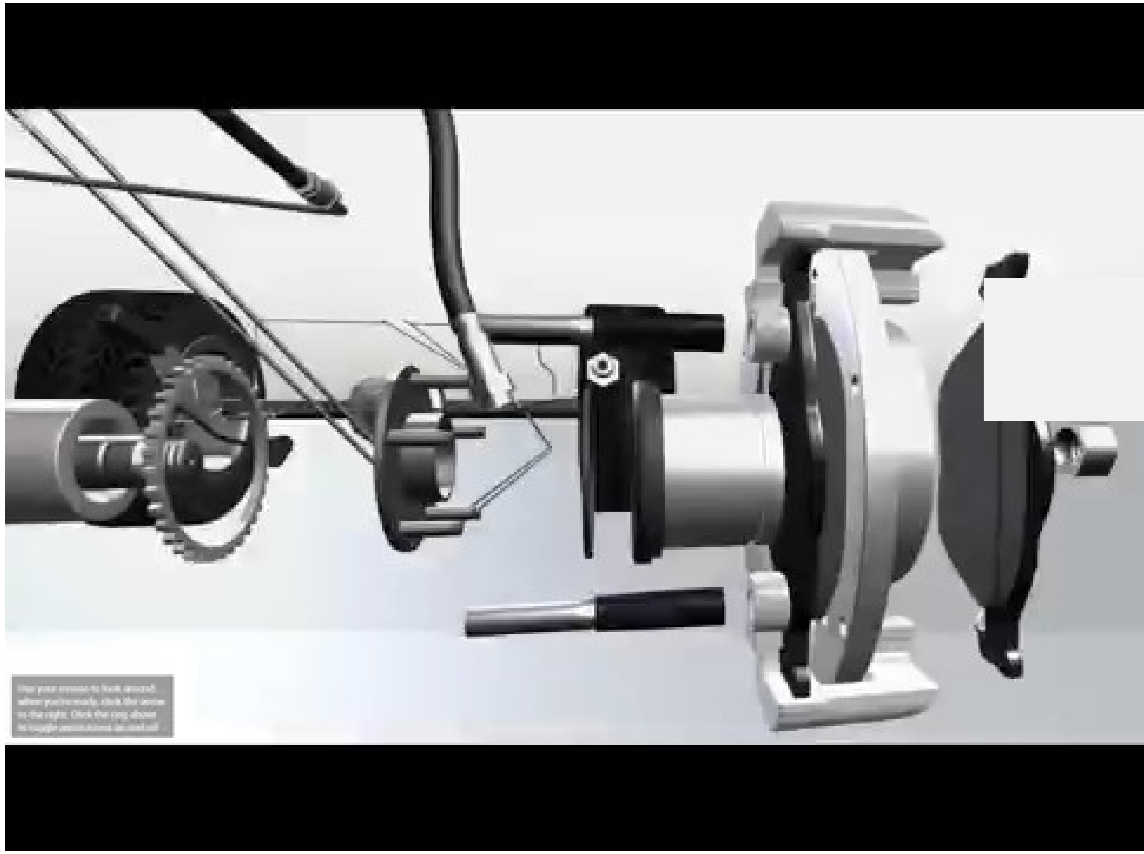

Kort 45
Spørgsmål 1

Nødvendigheden af målbeskrivelser for at gøre det muligt at konstatere, om givne mål er nået, herunder præcisering af betingelser for elevens dokumentation af kundskaber og færdigheder samt præcisering af kriterier og mindstekrav for, hvad eleven skal kunne og vide ved undervisningens slutning

?

Kort 45
Spørgsmål 42

Slipvinkler og slipvinklernes indvirkning på køretøjets styretendenser

?